Общество с ограниченной ответственностью
"ДомПроектСтрой"

тел. +7(926) 354-16-74; 8(496) 79-322-64
М.О. г.о. Домодедово, г. Домодедово, мкр. Центральный, ул. Каширское шоссе, д.40

член
Саморегулируемой организации
Ассоциация проектных компаний
"Межрегиональная ассоциация проектировщиков"

Сертификат соответствия требованиям ГОСТ Р ИСО 9001-2015 (ISO 9001:2015)
№СДС.ТТ.СМК.00572-18

Внеплощадочные тепловые сети к дошкольному образовательному учреждению по адресу: Московская обл., г. Домодедово, мкрн. Западный, ул. Дружбы (КН 50:28:0010578:1300)

ЗАКАЗЧИК: ООО "Дом и К"

АДРЕС ОБЪЕКТА: Московская обл., г. Домодедово, мкрн. Западный, ул. Дружбы

СТАДИЯ: Рабочая документация

РАЗДЕЛ: Тепловые сети шифр: 066/87-РД-ТС

г. Домодедово
2019г.

Общество с ограниченной ответственностью
"ДомПроектСтрой"

тел. +7(926) 354-16-74; 8(496) 79-322-64
М.О. г.о. Домодедово, г. Домодедово, мкр. Центральный, ул. Каширское шоссе, д.40

член
Саморегулируемой организации
Ассоциация проектных компаний
"Межрегиональная ассоциация проектировщиков"

Сертификат соответствия требованиям ГОСТ Р ИСО 9001-2015 (ISO 9001:2015)
№СДС.ТТ.СМК.00572-18

Внеплощадочные тепловые сети к дошкольному образовательному учреждению по адресу: Московская обл., г. Домодедово, мкрн. Западный, ул. Дружбы (КН 50:28:0010578:1300)

ЗАКАЗЧИК: ООО "Дом и К"

АДРЕС ОБЪЕКТА: Московская обл., г. Домодедово, мкрн. Западный, ул. Дружбы

СТАДИЯ: Рабочая документация

РАЗДЕЛ: Тепловые сети шифр: 066/87-РД-ТС

Генеральный директор	Кирин А.Л.
Главный инженер проекта	Максимов А.В.

г. Домодедово
2019г.

Взамен инв. N	
Подпись и дата	
№ докум.	

Копировал: Формат А4

УТВЕРЖДЕНА
приказом Федеральной службы
по экологическому, технологическому
и атомному надзору
от 16 февраля 2017 № 58

ВЫПИСКА ИЗ РЕЕСТРА ЧЛЕНОВ САМОРЕГУЛИРУЕМОЙ ОРГАНИЗАЦИИ

«10» сентября 2018 г. №0000000000000000000001140

Саморегулируемая организация Ассоциация проектных компаний «Межрегиональная ассоциация проектировщиков»

107023, г. Москва, ул. Большая Семеновская, д.45, помещение 11, www.map-portal-sro.ru
Регистрационный номер в государственном реестре саморегулируемых организаций
СРО-П-027-18092009

№ п/п	Наименование	Сведения
1	Сведения о члене саморегулируемой организации: идентификационный номер налогоплательщика, полное и сокращенное (при наличии) наименование юридического лица, адрес места нахождения, фамилия, имя, отчество индивидуального предпринимателя, дата рождения, место фактического осуществления деятельности, регистрационный номер члена саморегулируемой организации в реестре членов и дата его регистрации в реестре членов	ИНН 5009060998; Общество с ограниченной ответственностью "ДомПроектСтрой"; (ООО "ДомПроектСтрой"); 142000, Московская область, г. Домодедово, ул. Корнеева, д. 48, кв. 77; Регистрационный номер в реестре членов: 391; Дата регистрации в реестре членов: 26.03.2018 г.
2	Дата и номер решения о приеме в члены саморегулируемой организации, дата вступления в силу решения о приеме в члены саморегулируемой организации	Решение Правления №052-2018 от 26.03.2018 г. действует с 26.03.2018 г.
3	Дата и номер решения об исключении из членов саморегулируемой организации, основания исключения	
4	Сведения о наличии у члена саморегулируемой организации права соответственно выполнять инженерные изыскания, осуществлять подготовку проектной документации, строительство, реконструкцию, капитальный ремонт объектов капитального строительства по договору подряда на выполнение инженерных изысканий, подготовку проектной документации, по договору строительного подряда, заключаемым с использованием конкурентных способов заключения договоров: а) в отношении объектов капитального строительства (кроме особо опасных, технически сложных и уникальных объектов, объектов использования атомной энергии); б) в отношении особо опасных, технически сложных и уникальных объектов капитального строительства (кроме объектов использования атомной энергии);	Имеет право осуществлять подготовку проектной документации в отношении объектов капитального строительства (кроме особо опасных, технически сложных и уникальных объектов, объектов использования атомной энергии) Отсутствует право осуществлять подготовку проектной документации по договору подряда на подготовку проектной документации, заключаемым с использованием конкурентных способов

№ п/п	Наименование	Сведения
	в) в отношении объектов использования атомной энергии	заключения договоров в отношении особо опасных, технически сложных и уникальных объектов капитального строительства (кроме объектов использования атомной энергии) Отсутствует право осуществлять подготовку проектной документации по договору подряда на подготовку проектной документации, заключаемым с использованием конкурентных способов заключения договоров в отношении объектов использования атомной энергии
5	Сведения об уровне ответственности члена саморегулируемой организации по обязательствам по договору подряда на выполнение инженерных изысканий, подготовку проектной документации, по договору строительного подряда, в соответствии с которым указанным членом внесен взнос в компенсационный фонд возмещения вреда	Не превышает двадцать пять миллионов рублей (первый уровень ответственности члена саморегулируемой организации)
6	Сведения об уровне ответственности члена саморегулируемой организации по обязательствам по договорам подряда на выполнение инженерных изысканий, подготовку проектной документации, по договорам строительного подряда, заключаемым с использованием конкурентных способов заключения договоров, в соответствии с которым указанным членом внесен взнос в компенсационный фонд обеспечения договорных обязательств	-
7	Сведения о приостановлении права выполнять инженерные изыскания, осуществлять подготовку проектной документации, строительство, реконструкцию, капитальный ремонт объектов капитального строительства	

Руководитель управления технического регулирования _____ Мальцева Л.П.

(подпись)

М.П.

Ведомость рабочих чертежей основного комплекта

Лист	Наименование	Примечание
1	Общие данные (начало)	
2	Общие данные (окончание)	
3	Сводный план инженерных сетей	
4	Схема тепловых сетей	
5	Продольные профили тепловых сетей	
6	Устройство УТ1	
7	Устройство УТ2	
8	Устройство сбросного колодца	
9		
10		
11		
12		
13		
14		

Технические решения, принятые в настоящем проекте, соответствуют требованиям экологических, санитарно-гигиенических, противопожарных и других норм и правил, действующих на территории Российской Федерации, и обеспечивают безопасную для жизни и здоровья людей эксплуатацию объекта при соблюдении предусмотренных проектом мероприятий.

ГЛАВНЫЙ ИНЖЕНЕР ПРОЕКТА_____ Максимов А.В.

Ведомость прилагаемых документов

Обозначение	Наименование	Примечание
	Прилагаемые документы	
066/87-РД-ТС.С	Спецификация оборудования и материалов	2 листа
	Выписка из реестра членов саморегулируемой организации	2 листа
	от 10.09.2018 г. № 00000000000000000000001140	

Основные показатели по системам теплоснабжения

Позиция по генплану	Наименование потребителя	Расчетный тепловой поток, кВт (Гкал/ч)				
		Отопление	Вентиляция	Горячее водоснабжение	Технологические нужды	Всего
1	Дошкольное образовательное учреждение по адресу: Московская обл., г. Домодедово, мкрн. Западный, ул. Дружбы (КН 50:28:0010578:1300)	230,27 (0,1980)	105,83 (0,0910)	182,48 (0,1569)	-	518,58 (0,4459)
	Всего:	230,27 (0,1980)	105,83 (0,0910)	182,48 (0,1569)	-	518,58 (0,4459)

Общие пояснения к проекту.

Исходные данные для проектирования:
- Договор №1378/5 от 26.03.2019 г. подключения (технологического присоединения) к централизованной системе теплоснабжения с приложениями.

Параметры теплоносителя в тепловых сетях :
Температура греющего теплоносителя в отопительный период: 110/70°С;
в переходный и летний периоды: 70/30°С.
Давление теплоносителя в точке подключения: 5,0/4,0 кгс/см^2.
Требования ФНП «Правила промышленной безопасности опасных производственных объектов, на которых используется оборудование, работающее под избыточным давлением» на проектируемые тепловые сети не распространяются.
Административно участок строительства находится по адресу: Московская обл., г. Домодедово, мкрн. Западный, ул. Дружбы (участок КН 50:28:0010578:4).
Поверхность участка изысканий слаборасчлененная. Абсолютные отметки поверхности земли изменяются от 164,39 до 165,87 м.
Климат района работ умеренно-континентальный.
Продолжительность отопительного периода (периода со средней суточной температурой воздуха ≤ 8°С) - 205 сут., средняя за этот период температура воздуха -2,2°С.
Подготовка грунта, планирование почвы, разрытие траншей и котлованов и прочие земляные работы для прокладки сетей теплоснабжения выполняются только по согласованному проекту после вызова на место работ представителей эксплуатационных организаций и получения от них в письменном виде указаний об условиях, необходимых для обеспечения сохранности принадлежащих им сетей, коммуникаций и сооружений в местах производства работ.
При прокладке тепловых сетей следует принимать меры по сохранности:
- подземных коммуникаций, осуществляя их ограждение и (или) последующую подвеску;
- существующих зеленых насаждений; в спорных случаях вопрос о сохранности насаждений решать на месте с участием Заказчика и автора проекта.

Вертикальная планировка и благоустройство на должны быть выполнена до сдачи сетей в эксплуатацию.
Проектом предусматривается строительство участка двухтрубных тепловых сетей греющего теплоносителя, способ прокладки - подземный бесканальный, трубами стальными бесшовными горячедеформированными по ГОСТ 8732-78 в изоляции из пенополиуретана и в полиэтиленовой оболочке по ГОСТ 30732-2006, на песчаном основании:

Взамен инв. N | Подпись и дата | № докум.

Изм.	Кол.	Лист	N°док.	Подпись	Дата	066/87-РД-ТС			
						Заказчик: ООО "Дом и К"			
Ген.директор		Кирин А.Л.			04.2019	Внеплощадочные тепловые сети к дошкольному образовательному учреждению по адресу: Московская обл., г. Домодедово, мкрн. Западный, ул. Дружбы (КН 50:28:0010578:1300)	Стадия	Лист	Листов
ГИП		Максимов А.В.			04.2019		Р	1	8
Разработал		Максимов А.В.			04.2019				
						Общие данные (начало)	ДомПроектСтрой		

Копировал: Формат А3

- на участке от т.Вр. до границ земельного участка подключаемого объекта (КН 50:28:0010578:1300) - Т1, Т2 - Ø108×8,0 мм;
- на участке от УТ2 до К1 - сбросные трубопроводы Ø57×6,0 мм;
- дополнительно, под проезжей частью - предусматривается прокладка в защитных стальных футлярах Ø325×8,0 мм.

Технические характеристики труб: материал труб - сталь 20 ГОСТ 1050-88, временное сопротивление разрыву, не менее 410 Н/мм^2, предел текучести, не менее 245 Н/мм^2, относительное удлиннение 25 %, теплопроводность до 17 Вт/(м·К).

Технические характеристики теплоизоляции: материал - вспененный полиуретан, температурный диапазон использования от -80 до +300 °С, коэффициент теплопроводности - ≤ 0,033 Вт/мК при 10 °С, устойчивость к диффузии водяного пара ≥3500, структура - ячеистая замкнутая, количество закрытых пор - 92 %.

Технические характеристики оболочки:

Материал - полиэтилен HDPE, температурный диапазон использования от - 80 до +95 °С, коэффициент теплопроводности - 0,43 Вт/(м·К).

Компенсация температурных удлинений трубопроводов тепловых сетей настоящим проектом не предусматривается, предусмотреть пректом внутриплощадочных тепловых сетей!

Транспортировка и хранение трубной продукции и деталей.

Перевозка труб осуществляется на специальном длинномерном транспорте. При разгрузке запрещается сбрасывать трубы и детали.

Складировать трубы следует в штабелях высотой не более 2 м на ровной площадке. Нижний ряд труб должен располагаться на песчаных подушках высотой не менее 300 мм, шириной 0,7 - 0,9 м с шагом 5,0 м. Необходимо обеспечить меры, предотвращающие раскатывание труб.

Трубы и детали при хранении должны быть защищены от воздействия воды и прямых солнечных лучей (располагаться под навесом или прикрываться рулонным материалом).

Монтажные работы.

Перед укладкой трубы и фасонные детали тщательно осматриваются. При обнаружении дефектов - отбраковываются.

При бесканальной прокладке на дне траншеи выполняется песчаная подготовка слоем не менее 150 мм, дно траншеи с учетом песчаной подготовки выравнивается по нивелиру с соблюдением указанных уклонов. После чего производится укладка труб. Сварка труб производится на дне траншеи. Допускается производить сварку прямых участков труб в секции на бровке траншеи.

Соединение труб производится ручной электродуговой сваркой с полным проплавлением. Применять электроды с рутиловым покрытием типа Э-42 по ГОСТ 9467-75. В процессе монтажа соблюдать указанные уклоны.

Проход трубопроводов через строительные конструкции тепловых камер (колодцев) выполнить с применением штатных манжет стенового ввода.

В тепловой камере УТ1 предусмотрена установка шаровой фланцевой запорной арматуры, в УТ2 - установка спускников Ду 50 мм. Опорожнение проектируемых тепловых сетей предусмотрено в охладительный колодец К1. Уклон сбросного трубопровода Ø57×6,0 по ГОСТ 10704-91 к сбросному колодцу соблюдать не менее 0,005.

Промывку и продувку смонтированных трубопроводов произвести согласно СНиП 3.05.03-85 «Тепловые сети», о чем оформить соответствующие акты (по форме Приложения 3 СНиП 3.05.03-85).

Контроль качества сварных соединений:
- визуальный и измерительный контроль - 100% сварных соединений;
- ультразвуковой контроль - в соответствии с требованиями «Правил технической эксплуатации тепловых энергоустановок» (п. 6.1.12) - 100% сварных соединений для всех трубопроводов в местах прокладки трубопроводов в защитных футлярах и под разгрузочными плитами;
- гидравлические испытания - выполнить пробным давлением 16,0 кгс/см^2, о чем составить акты освидетельствования о проведении испытаний трубопроводов на прочность и герметичность (по форме Приложения 2 СНиП 3.05.03-85).

Перед выполнением контроля качества сварных соединений - производится очистка стыков труб от загрязнений и шлака с помощью металлической щетки и наждачной бумаги.

По окончанию монтажа трубопроводов, проверки качества сварных соединений и после проведения гидравлических испытаний на прочность и герметичность, выполнить покрытие мест стыков двухкомпонентной мастикой «Вектор-1025» за два раза.

После чего выполняется заделка стыков в соответствии с методикой, разработанной ОАО «Объединением ВНИПИ Энергопром».

Обратная засыпка котлованов выполняется песком с послойным трамбованием с последующей засыпкой привозным грунтом также с послойным трамбованием. Применение изъятого при разрытиии грунта не допускается. Восстановление нарушенного асфальтового покрытия выполнить в соответствии с ТР 103-07 «Технические рекомендации по устройству дорожных конструкций с применением асфальтобетона». Благоустройство неосфальтированных поверхностей выполнить плодородным грунтом, толщиной не менее 150 мм с посевом газонной травы.

Технический надзор над строительством сетей теплоснабжения осуществляется Заказчиком, с привлечением представителей теплоснабжающей организации и производителя работ.

Перечень видов работ, для которых необходимо составление актов освидетельствования скрытых работ

№ п/п	Наименование	Примечание
1	Разбивка осей строительства теплотрассы	
2	Разработка котлованов (траншей) под трубопроводы, опоры, камеры и колодцы	
3	Устройство оснований под трубопроводы, опоры, камеры и колодцы	в т.ч. с послойным трамбованием
4	Сварка трубопроводов	
5	Антикоррозионная обработка сварных соединений трубопроводов	
6	Герметизация торцов изоляции трубопроводов	
7	Герметизация проходов трубопроводов через строительные конструкции	
8	Антикоррозионная обработка металлоконструкций и футляров трубопроводов	
9	Заделка стыков	
10	Гидроизоляция опор, камер и колодцев	
11	Устройство трубопроводов, опор, камер и колодцев перед обратной засыпкой	
12	Обратная засыпка траншей и пазух котлованов	в т.ч. с послойным трамбованием

Изм.	Кол.	Лист	N°док.	Подпись	Дата
Ген.директор		Кирин А.Л.			04.2019
ГИП		Максимов А.В.			04.2019
Разработал		Максимов А.В.			04.2019

066/87-РД-ТС

Заказчик: ООО "Дом и К"

Внеплощадочные тепловые сети к дошкольному образовательному учреждению по адресу: Московская обл., г. Домодедово, мкрн. Западный, ул. Дружбы (КН 50:28:0010578:1300)

Стадия	Лист	Листов
Р	2	8

Общие данные (окончание)

ДомПроектСтрой

Взамен инв. N

Подпись и дата

№ докум.

Копировал:

Формат А3

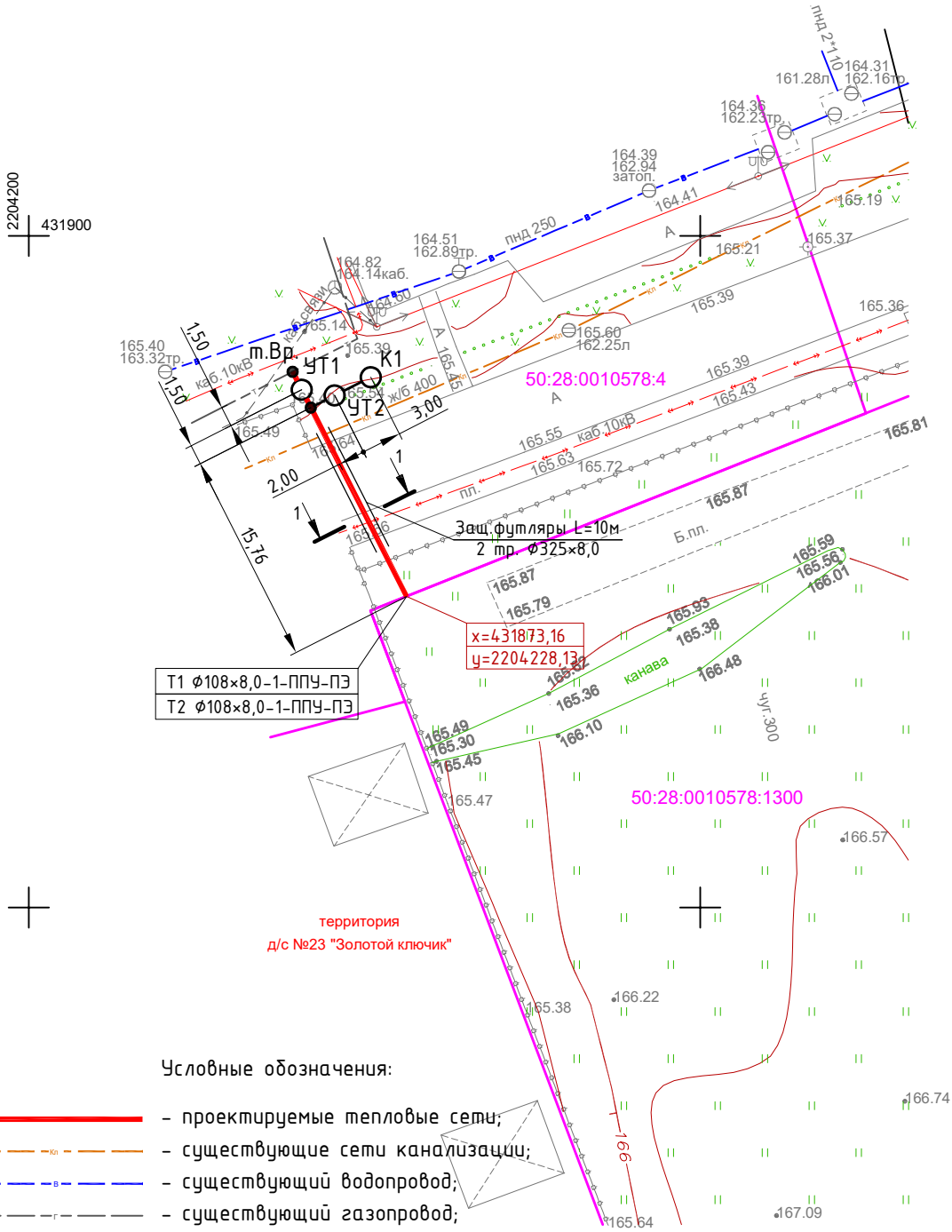

Условные обозначения:

- проектируемые тепловые сети;
- существующие сети канализации;
- существующий водопровод;
- существующий газопровод;
- существующие тепловые сети;
- кабельные линии связи.

Изм.	Кол.	Лист	N°док.	Подпись	Дата
Ген.директор		Кирин А.Л.			04.2019
ГИП		Максимов А.В.			04.2019
Разработал		Максимов А.В.			04.2019

066/87-РД-ТС

Заказчик: ООО "Дом и К"

Внеплощадочные тепловые сети к дошкольному образовательному учреждению по адресу: Московская обл., г. Домодедово, мкрн. Западный, ул. Дружбы (КН 50:28:0010578:1300)

Стадия	Лист	Листов
Р	3	8

Сводный план инженерных сетей

ДомПроектСтрой

Взамен инв. N

Подпись и дата

№ докум.

Копировал:

Формат А4

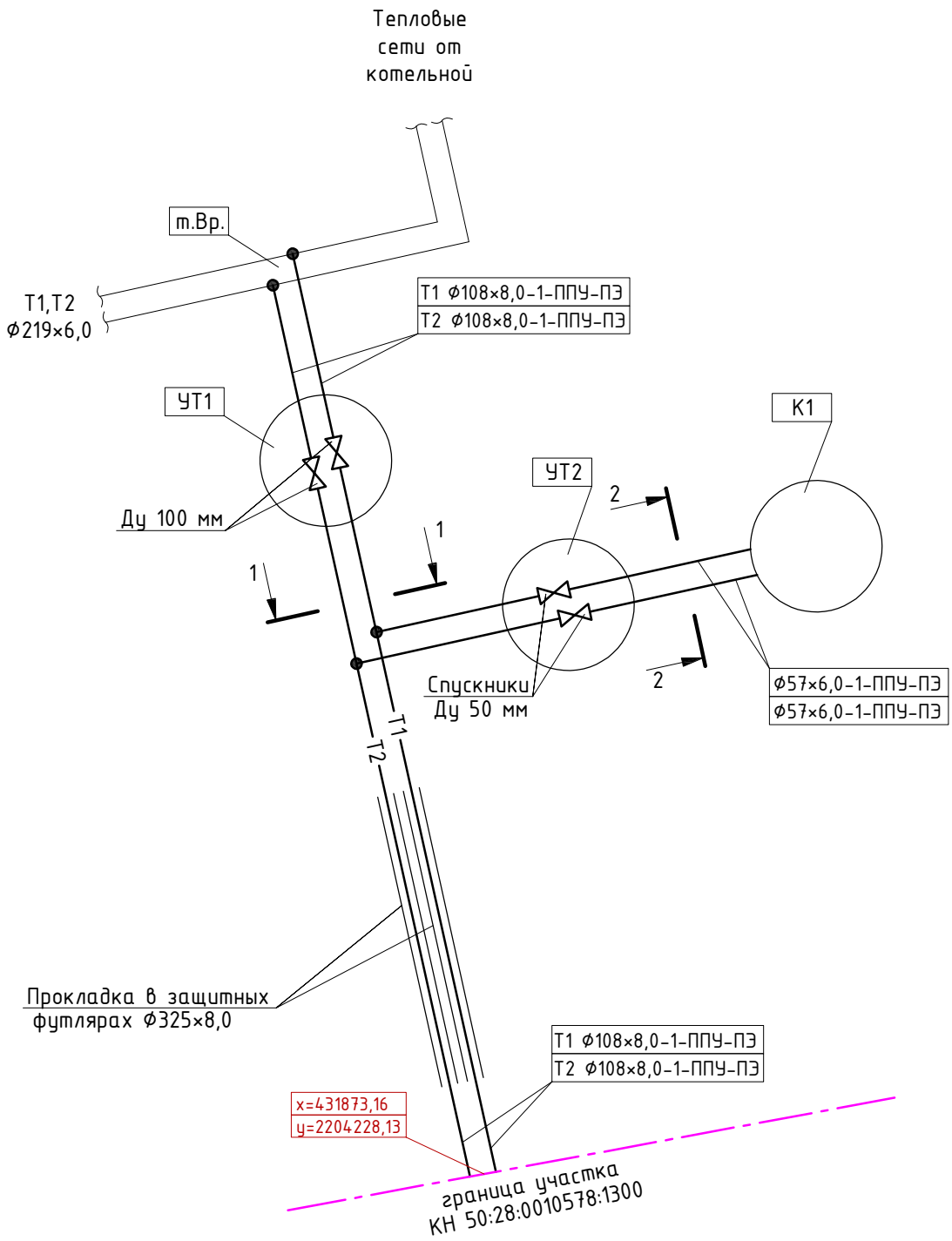

Взамен инв. N

Подпись и дата

№ докум.

Изм.	Кол.	Лист	N°док.	Подпись	Дата
Ген.директор		Кирин А.Л.			04.2019
ГИП		Максимов А.В.			04.2019
Разработал		Максимов А.В.			04.2019

066/87-РД-ТС

Заказчик: ООО "Дом и К"

Внеплощадочные тепловые сети к дошкольному образовательному учреждению по адресу: Московская обл., г. Домодедово, мкрн. Западный, ул. Дружбы (КН 50:28:0010578:1300)

Стадия	Лист	Листов
Р	4	8

Схема
тепловых сетей

ДомПроектСтрой

Копировал:

Формат А4

Масштаб по вертикали 1:100
Масштаб по горизонтали 1:500

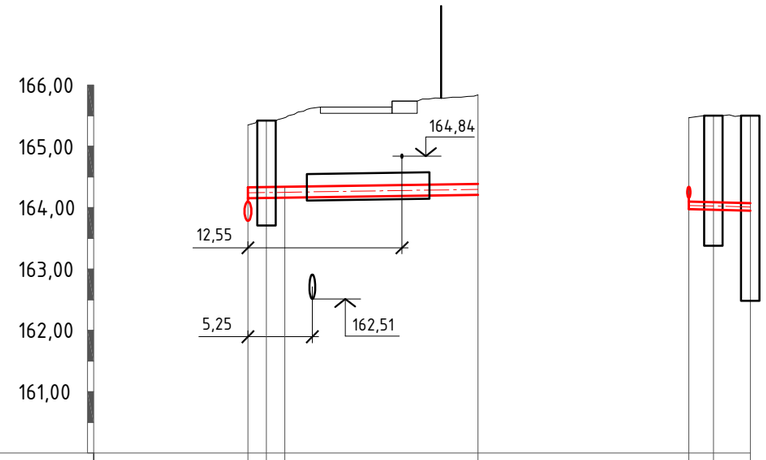

Проектная отметка земли, м		165,35	165,42	165,47		165,84		165,47	165,50	165,50
Натуральная (черновая) отметка земли, м		165,35	165,42	165,47		165,84		165,47	165,50	165,50
Отметка верха изоляции трубопровода бесканальной прокладки, м		164,33	164,34			164,39		164,09	164,07	
Отметка дна траншеи бесканальной прокладки, м		164,00	164,01			164,06		163,81	163,79	
Уклон трассы, мм/м		3,0	3,0	3,0				5,0	5,0	
Длина, м		1,50	1,50		15,76			2,00	3,00	
Номер поперечного разреза				1-1				2-2		
Развернутый план			врезка в дренаж			граница участка КН 50:28:0010578:1300				K1
		т.Вр.		УТ1				УТ2		
			в защ.футлярах Ф325х8,0							

Разрез 1-1

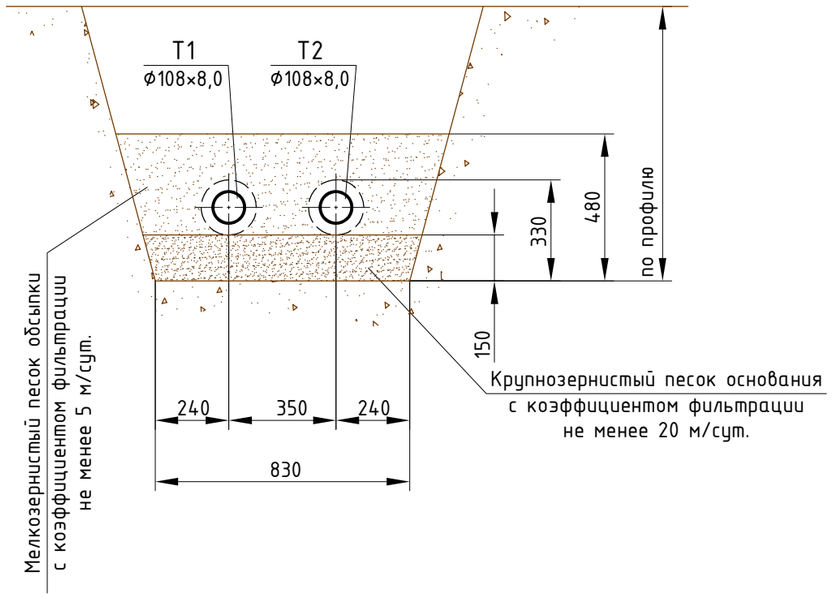

Разрез 2-2

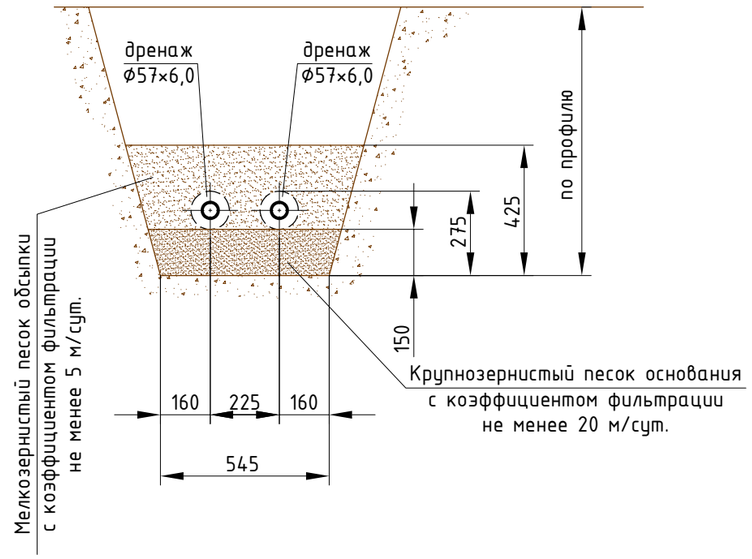

Изм.	Кол.	Лист	N°док.	Подпись	Дата
Ген.директор		Кирин А.Л.			04.2019
ГИП		Максимов А.В.			04.2019
Разработал		Максимов А.В.			04.2019

066/87-РД-ТС

Заказчик: ООО "Дом и К"

Внеплощадочные тепловые сети к дошкольному образовательному учреждению по адресу: Московская обл., г. Домодедово, мкрн. Западный, ул. Дружбы (КН 50:28:0010578:1300)

Стадия	Лист	Листов
Р	5	8

Продольные профили тепловых сетей

ДомПроектСтрой

Взамен инв. N

Подпись и дата

№ докум.

Копировал:

Формат А3

Масштаб 1:20

1-1

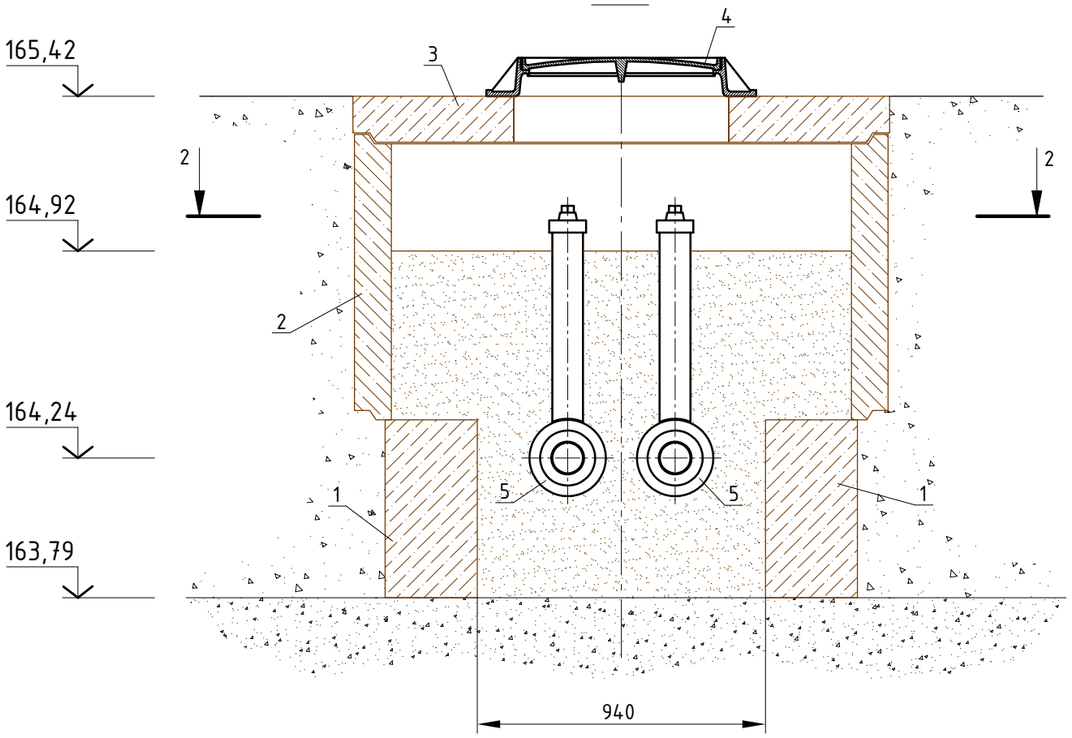

2-2

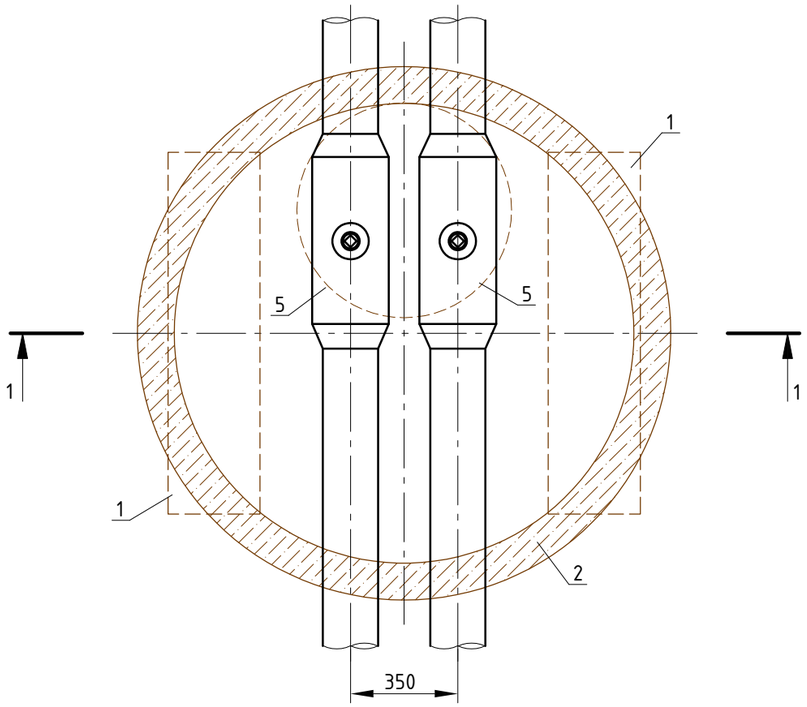

Спецификация материалов колодца УТ1

Поз.	Обозначение	Наименование	Кол.	Масса ед., кг	Приме-чание
1	ФБС12.3.6-Л ГОСТ 13579-78	Блок для стен подвалов 118×30×58 см	2	480,00	
2	К-15-9ч	Кольцо колодезное с четвертью $Ф_{вн}$ 1500 мм выс. 900 мм	1	995,00	
3	П-15ч	Крышка колодца круглая с четвертью Ф 1700 мм	1	710,00	
4	ЛЧ-ТС(л) комплект	Люк с обечайкой в комплекте	1	65,00	
5	Кран шаровой теплоиз БШГД 108х8 800 1-ППУ-ПЭ ГОСТ 30732-2006	Кран ст. шаровой теплоизолированный Ду 100 мм длина штока 800 мм	2	25,00	
6					
7					

Примечание:
1. До начала строительства колодца на дне котлована выполнить подготовку под блоки ФБС из щебеночно-песчаной смеси толщиной не менее 200 мм. Работы по устройству подготовки производить послойно, с обязательным уплотнением каждого слоя. Коэффициент уплотнения подготовки должен быть не менее 0,95.
2. Перед укладкой, блоки ФБС покрыть битумной мастикой за 2 раза. Монтаж элементов колодца производить на цементном растворе М100. Выполнить гидроизоляцию наружных и внутренних поверхностей кольца также битумной мастикой за 2 раза.
3. Внутреннее пространство колодца засыпать песком до отметки 164,92.
5. В качестве люка применять пластиковый люк с обечайкой типа Лч-ТС(л). Монтаж выполнить в соответствии с инструкцией завода-изготовителя. Люк на плане условно не показан.

Изм.	Кол.	Лист	N°док.	Подпись	Дата
Ген.директор		Кирин А.Л.			04.2019
ГИП		Максимов А.В.			04.2019
Разработал		Максимов А.В.			04.2019

066/87-РД-ТС

Заказчик: ООО "Дом и К"

Внеплощадочные тепловые сети к дошкольному образовательному учреждению по адресу: Московская обл., г. Домодедово, мкрн. Западный, ул. Дружбы (КН 50:28:0010578:1300)

Стадия	Лист	Листов
Р	6	8

Устройство колодца УТ1

ДомПроектСтрой

Взамен инв. N

Подпись и дата

№ докум.

Копировал:

Формат А3

Масштаб 1:20

1-1

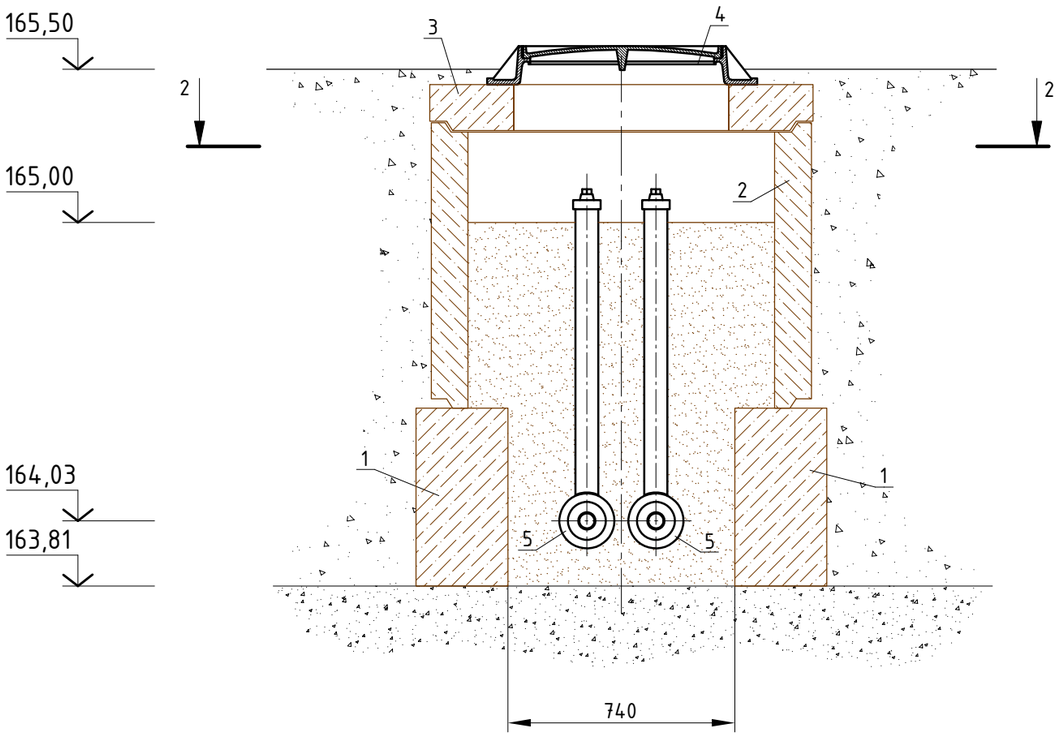

2-2

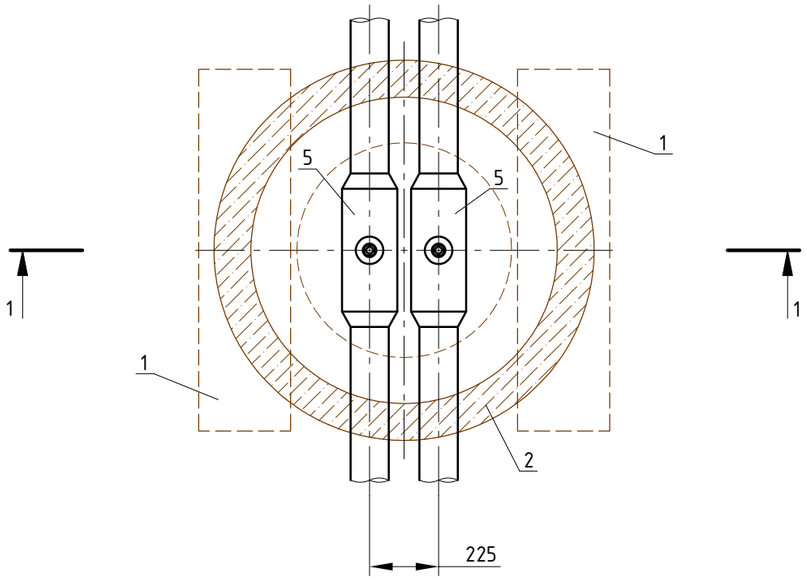

Спецификация материалов колодца УТ2

Поз.	Обозначение	Наименование	Кол.	Масса ед., кг	Приме-чание
1	ФБС12.3.6-Л ГОСТ 13579-78	Блок для стен подвалов 118×30×58 см	2	480,00	
2	К-10-9ч	Кольцо колодезное с четвертью $Ф_{вн}$ 1000 мм выс. 900 мм	1	600,00	
3	П-10ч	Крышка колодца круглая с четвертью Ф 1200 мм	1	280,00	
4	ЛЧ-ТС(л) комплект	Люк с обечайкой в комплекте	1	65,00	
5	Кран шаровой теплоиз БШГД 57х6 1050 1-ППУ-ПЭ ГОСТ 30732-2006	Кран ст. шаровой теплоизолированный Ду 50 мм длина штока 1050 мм	2	14,00	
6					
7					

Примечание:
1. До начала строительства колодца на дне котлована выполнить подготовку под блоки ФБС из щебеночно-песчаной смеси толщиной не менее 200 мм. Работы по устройству подготовки производить послойно, с обязательным уплотнением каждого слоя. Коэффициент уплотнения подготовки должен быть не менее 0,95.
2. Перед укладкой, блоки ФБС покрыть битумной мастикой за 2 раза. Монтаж элементов колодца производить на цементном растворе М100. Выполнить гидроизоляцию наружных и внутренних поверхностей кольца также битумной мастикой за 2 раза.
3. Внутреннее пространство колодца засыпать песком до отметки 165,00.
5. В качестве люка применять пластиковый люк с обечайкой типа Лч-ТС(л). Монтаж выполнить в соответствии с инструкцией завода-изготовителя. Люк на плане условно не показан.

Изм.	Кол.	Лист	N°док.	Подпись	Дата
Ген.директор		Кирин А.Л.			04.2019
ГИП		Максимов А.В.			04.2019
Разработал		Максимов А.В.			04.2019

066/87-РД-ТС

Заказчик: ООО "Дом и К"

Внеплощадочные тепловые сети к дошкольному образовательному учреждению по адресу: Московская обл., г. Домодедово, мкрн. Западный, ул. Дружбы (КН 50:28:0010578:1300)

Стадия	Лист	Листов
Р	7	8

Устройство колодца УТ2

ДомПроектСтрой

Взамен инв. N | Подпись и дата | № докум.

Копировал: Формат А3

Масштаб 1:20

1-1

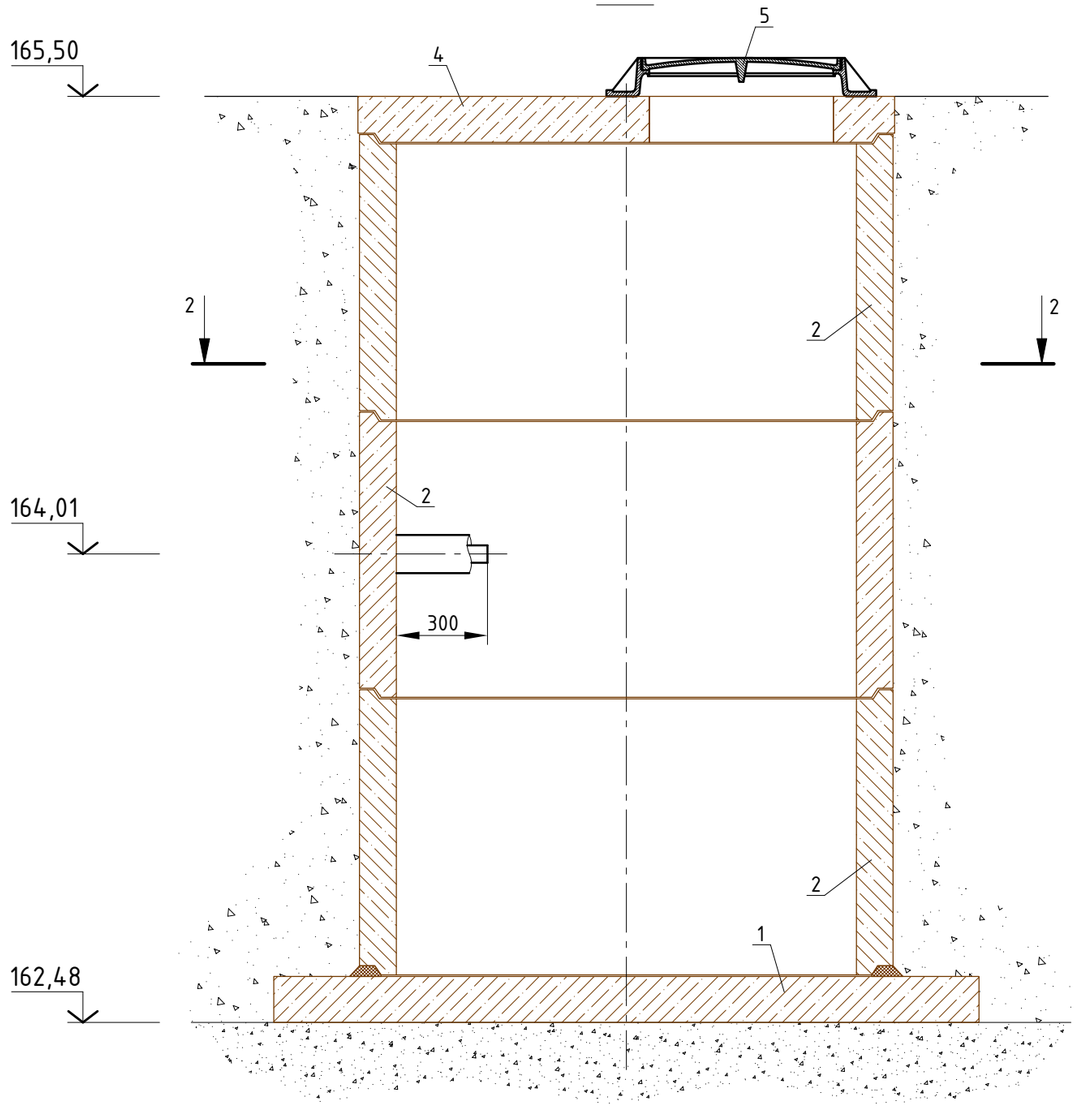

2-2

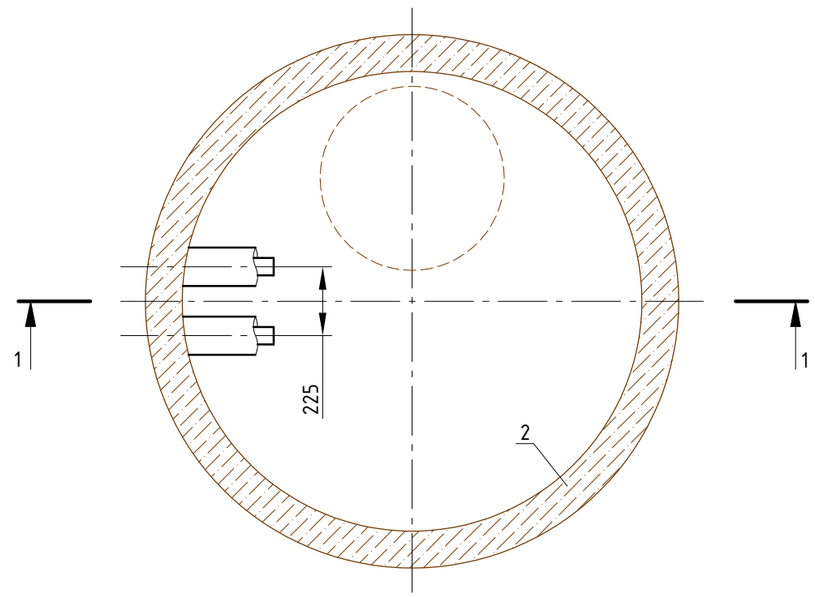

Примечание:
1. До начала строительства колодца на дне котлована выполнить подготовку из щебеночно-песчаной смеси толщиной не менее 200 мм. Работы по устройству подготовки производить послойно, с обязательным уплотнением каждого слоя. Коэффициент уплотнения подготовки должен быть не менее 0,95.
2. Перед укладкой, нижнюю сторону днища покрыть битумной мастикой за 2 раза. Монтаж элементов колодца производить на цементном растворе М100. Выполнить гидроизоляцию наружных и внутренних поверхностей битумной мастикой за 2 раза.
3. Пропуск сбросной труб через стенки колодца выполнить с применением штатных колец стенового ввода.
4. Для спуска в колодец применять лестницу типа ВЛ-2, крепления лестницы в стены колодца заделать раствором М400. Длину лестницы определить по месту. Лестница на разрезах и плане условно не показана.
5. В качестве люка применять пластиковый люк с обечайкой типа Лч-ТС(л). Монтаж выполнить в соответствии с инструкцией завода-изготовителя. Люк на плане условно не показан.

Спецификация материалов колодца К1

Поз.	Обозначение	Наименование	Кол.	Масса ед., кг	Приме-чание
1	ПД-20	Днище колодца Ф 2300 мм	1	1400,00	
2	К-15-9ч	Кольцо колодезное с четвертью $Ф_{вн}$ 1500 мм выс. 900 мм	3	995,00	
3	П-15ч	Крышка колодца круглая с четвертью Ф 1700 мм	1	710,00	
4	ЛЧ-ТС(л) комплект	Люк с обечайкой в комплекте	1	65,00	
5	ВЛ-2	Лестница металлическая L=2,5 м	1	19,50	
6					
7					

Изм.	Кол.	Лист	N°док.	Подпись	Дата
Ген.директор		Кирин А.Л.			04.2019
ГИП		Максимов А.В.			04.2019
Разработал		Максимов А.В.			04.2019

066/87-РД-ТС

Заказчик: ООО "Дом и К"

Внеплощадочные тепловые сети к дошкольному образовательному учреждению по адресу: Московская обл., г. Домодедово, мкрн. Западный, ул. Дружбы (КН 50:28:0010578:1300)

Стадия	Лист	Листов
Р	8	8

Устройство колодца К1

ДомПроектСтрой

Взамен инв. N | Подпись и дата | № докум.

Копировал: Формат А3

Позиция	Наименование и техническая характеристика	Тип, марка, обозначение документа, опросного листа	Код оборудования, изделия, материала	Завод-изготовитель	Единица измерения	Количе-ство	Масса единицы, кг	Примечание
1	2	3	4	5	6	7	8	9
1	Труба стальная электросварная прямошовная Ду 100 мм в изоляции	Труба Ст 108×8,0-ППУ-ПЭ		ЗАО "Мосфлоулайн"	пог. м	38,0	22,5	
	из пенополиуретана в оболочке из полиэтилена с системой ОДК	ГОСТ 30732-2006						
2	Труба стальная электросварная прямошовная Ду 50 мм в изоляции	Труба Ст 57×6,0-ППУ-ПЭ		ЗАО "Мосфлоулайн"	пог. м	10,0	9,4	
	из пенополиуретана в оболочке из полиэтилена с системой ОДК	ГОСТ 30732-2006						
3	Тройниковое ответвление диаметром 108×8,0-57×6,0 мм в изоляции	Тройн. ответвление Ст 108-57-1		ЗАО "Мосфлоулайн"	шт.	2,0	31,8	
	в оболочке из полиэтилена с системой ОДК	ППУ-ПЭ ГОСТ 30732-2006						
4	Комплект для заделки стыков заливочный термоусаживаемой муфтой для труб	КЗС заливочный 108×180 ПЭ		ЗАО "Мосфлоулайн"	шт.	12,0		
	Ду 100 мм в изоляции из пенополиуретана в оболочке из полиэтилена							
5	Комплект для заделки стыков заливочный термоусаживаемой муфтой для труб	КЗС заливочный 57×125 ПЭ		ЗАО "Мосфлоулайн"	шт.	6,0		
	Ду 50 мм в изоляции из пенополиуретана в оболочке из полиэтилена							
6	Заглушка полиэтиленовая термоусаживаемая для труб в ППУ-изоляции Ду 100 мм	Раб.заглуш.изоляц. 108-1-ППУ-ПЭ ГОСТ 30732-2006		ЗАО "Мосфлоулайн"	шт.	2,0		
7	Заглушка полиэтиленовая термоусаживаемая для труб в ППУ-изоляции Ду 50 мм	Раб.заглуш.изоляц. 57-1-ППУ-ПЭ ГОСТ 30732-2006		ЗАО "Мосфлоулайн"	шт.	2,0		
8	Манжета стенового ввода для труб в ППУ-изоляции наружн. диаметром 125 мм	Манжета стенового ввода 125×157		ЗАО "Мосфлоулайн"	шт.	2,0		
9	Кран ст. шаровой теплоизолированный Ду 100 мм длина штока 800 мм	Кран шаровой теплоиз БШГД 108х8 800 1-ППУ-ПЭ ГОСТ 30732-2006		СКТК	шт.	2,0	25,0	
10	Кран ст. шаровой теплоизолированный Ду 50 мм длина штока 1050 мм	Кран шаровой теплоиз БШГД 57х6 1050 1-ППУ-ПЭ ГОСТ 30732-2006		СКТК	шт.	2,0	14,0	
11	Труба стальная электросварная прямошовная Ду 300 мм	Труба 325×8,0 ГОСТ 10704-91			пог.м	20,0	62,5	
12	Блок для стен подвалов 118×30×58 см	ФБС12.3.6-Л ГОСТ 13579-78		Очаковский комбинат ЖБИ	шт.	4,0	480,0	
13	Днище колодца Ф 2300 мм	ПД-20		Очаковский комбинат ЖБИ	шт.	1,0	1400,0	
14	Крышка колодца круглая с четвертью Ф 1700 мм	П-15ч		Очаковский комбинат ЖБИ	шт.	2,0	710,0	
15	Крышка колодца круглая с четвертью Ф 1200 мм	П-10ч		Очаковский комбинат ЖБИ	шт.	1,0	280,0	
16	Кольцо колодезное с четвертью Фвн 1500 мм высотой 900 мм	К-15-9ч		Очаковский комбинат ЖБИ	шт.	4,0	995,0	
17	Кольцо колодезное с четвертью Фвн 1000 мм высотой 900 мм	К-10-9ч		Очаковский комбинат ЖБИ	шт.	1,0	600,0	
18	Лестница металлическая для водопроводных колодцев длиной 2,5 м	ВЛ-2-2,5		Очаковский комбинат ЖБИ	шт.	1,0	7,8	
19	Комплект пластиковый люк с обечайкой	ЛЧ-ТС(л) комплект		Очаковский комбинат ЖБИ	шт.	3,0		

Взамен инв. N

Подпись и дата

№ докум.

Изм.	Кол.	Лист	N°док.	Подпись	Дата
Ген.директор		Кирин А.Л.			04.2019
ГИП		Максимов А.В.			04.2019
Разработал		Максимов А.В.			04.2019

066/87-РД-ТС.С

Заказчик: ООО "Дом и К"

Внеплощадочные тепловые сети к дошкольному образовательному учреждению по адресу: Московская обл., г. Домодедово, мкрн. Западный, ул. Дружбы (КН 50:28:0010578:1300)

Стадия	Лист	Листов
Р	1	2

Спецификация оборудования и материалов

ДомПроектСтрой

Копировал: Формат А3

Позиция	Наименование и техническая характеристика	Тип, марка, обозначение документа, опросного листа	Код оборудования, изделия, материала	Завод-изготовитель	Единица измерения	Количе-ство	Масса единицы, кг	Примечание
1	2	3	4	5	6	7	8	9
20	Двухкомпонентная мастика "Вектор-1025"	ТУ 5775-004-17045751-99		ЗАО "НПК "Вектор"	кг	2,5		
21	Мастика битумно-полимерная гидроизоляционная	---------		ООО "Сантехкомплект"	кг	270,0		
22	Уайт-спирит (нефрас-С4-155/200)	ГОСТ 3134-78		ООО "Сантехкомплект"	кг	27,0		
23	Песок строительный средней фракции (2,0-2,5 мм)	ГОСТ 8736-93		---------	$м^3$	3,4		
24	Песок строительный очень мелкой фракции (1,0-1,5 мм)	ГОСТ 8736-93		---------	$м^3$	9,2		
25	Щебень строительный фракция 40-60 мм	ГОСТ 8267-93		---------	$м^3$	4,4		
26	Цементно-песчаный раствор М100	ГОСТ 28013-98		---------	$м^3$	0,5		
27	Цементно-песчаный раствор М400	ГОСТ 28013-98		---------	$м^3$	0,01		
28	Грунт растительного слоя	--------		---------	$м^3$	7,9		Благоустройство
29	Грунт первой категории (суглинок легкий)	--------		---------	$м^3$	63,0		Благоустройство
30	Семена травы газонной	--------		---------	кг	1,8		Благоустройство
31	Щебень строительный фракция 10-20 мм	ГОСТ 8267-93		---------	$м^3$	0,5		Благоустройство
32	Щебень строительный фракция 40-70 мм	ГОСТ 8267-93		---------	$м^3$	5,4		Благоустройство
33	Асфальтобетонная смесь крупнозернистая марка I тип А	ГОСТ 9128-97		---------	тонн	3,3		Благоустройство
34	Асфальтобетонная смесь мелкозернистая марка I тип А	ГОСТ 9128-97		---------	тонн	2,3		Благоустройство
35								
36								
37								
38								
39								
40								
41								
42								
43								
44								
45								
46								
47								
48								

Взамен инв. N

Подпись и дата

№ докум.